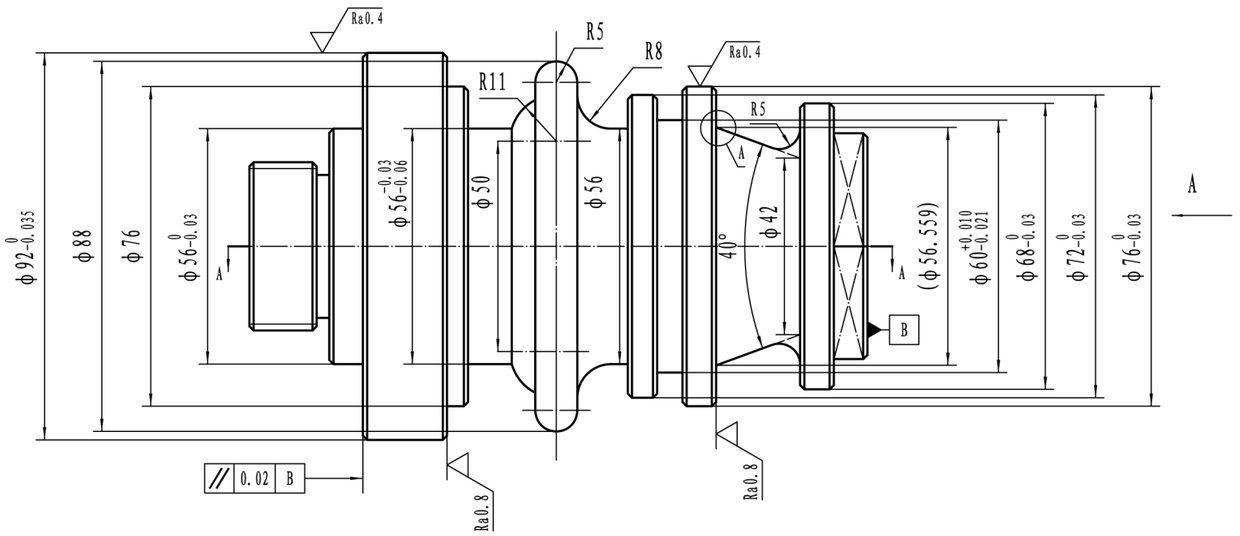

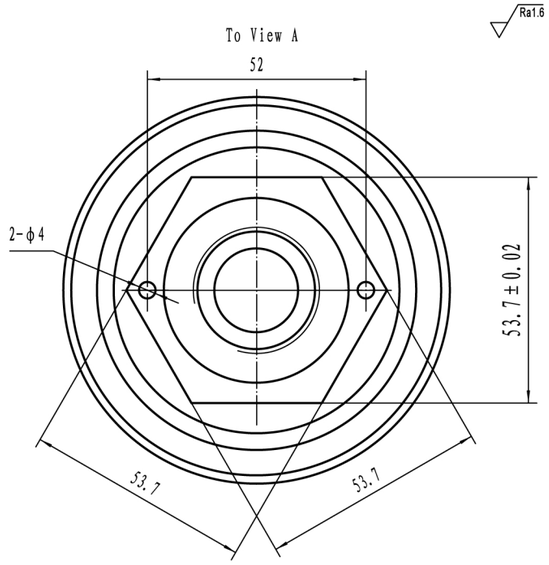

Ra1.6 (Ra0.4, Ra0.8)

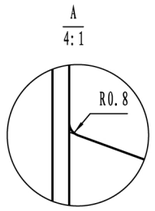

SECTION A-A

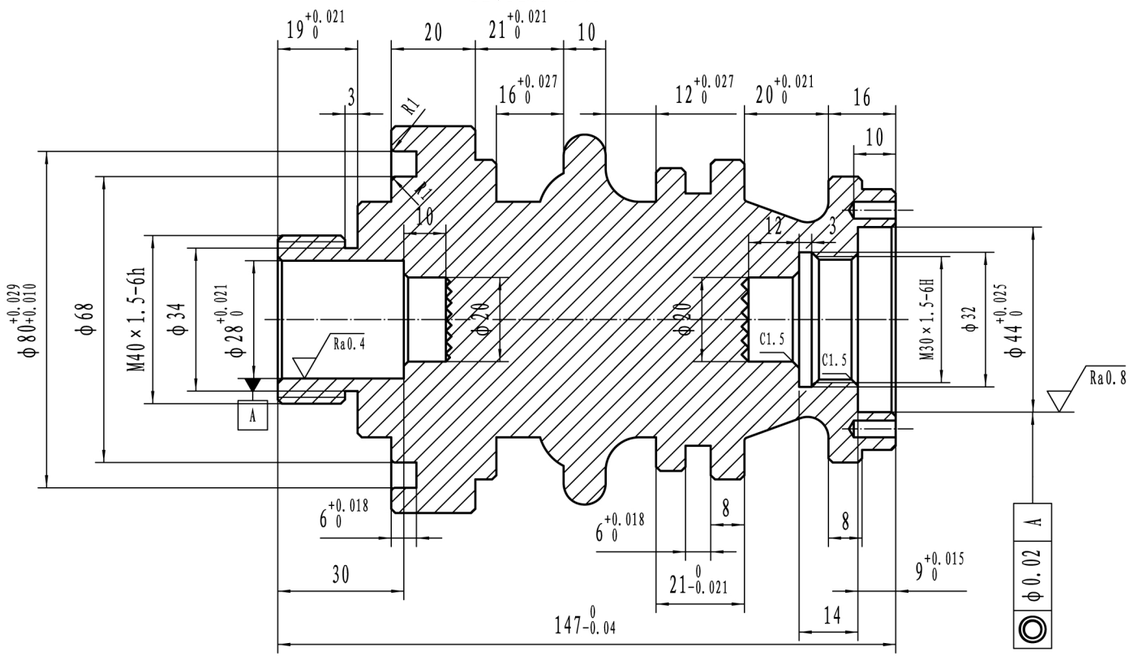

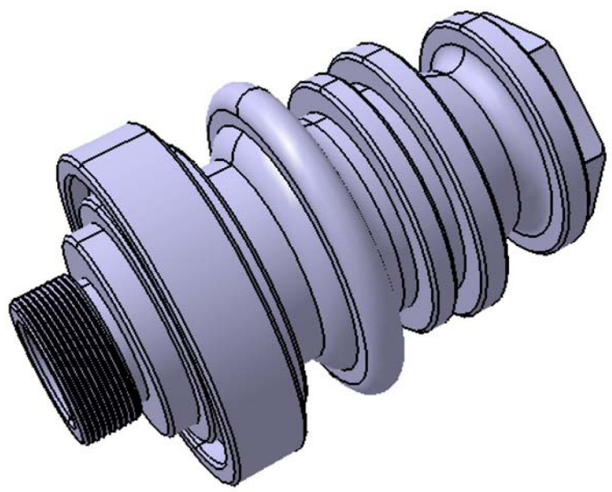

Note

1.General Tolerance ±0.1

2.General Tolerance ±0.5°for angle

3.Unlabeled chamfer is 1×45°

M40×1.5-6h

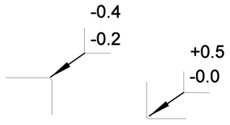

Национальный чемпионат России
Worldskills Kazan 2015

worldskills Russia

Компетенция: Токарная обработка на станках с ЧПУ

Масштаб: 1:1 | Дата: 19.05.2015

DMG MORI

Материал: Д16Т